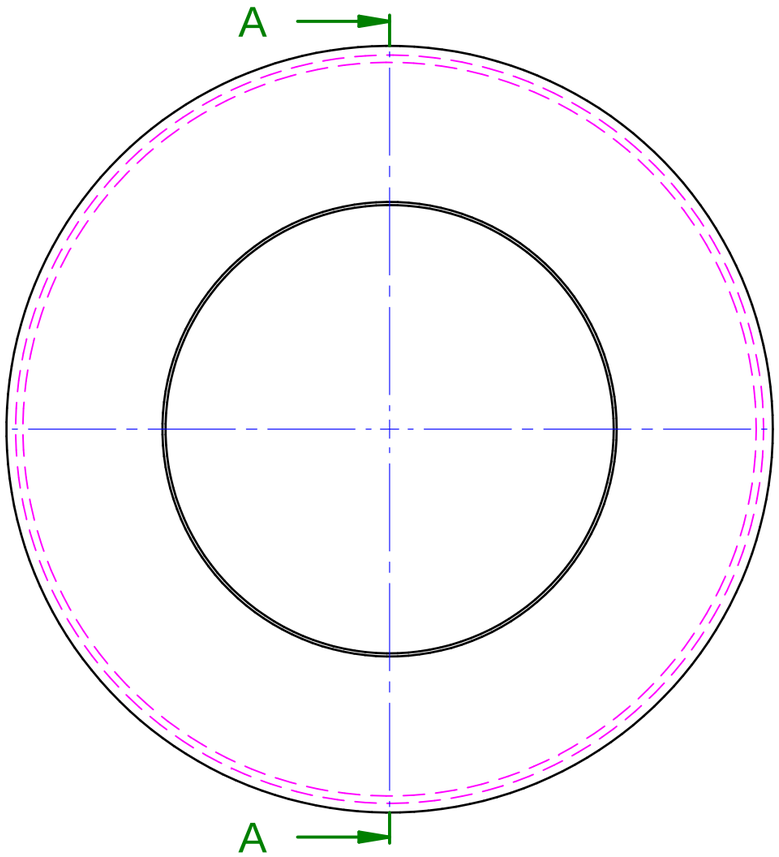

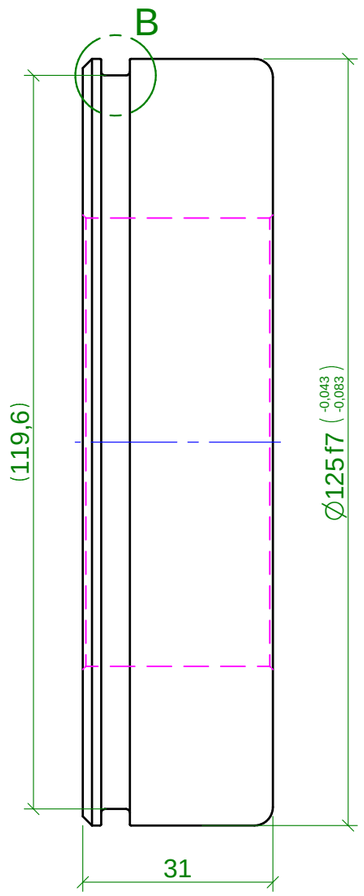

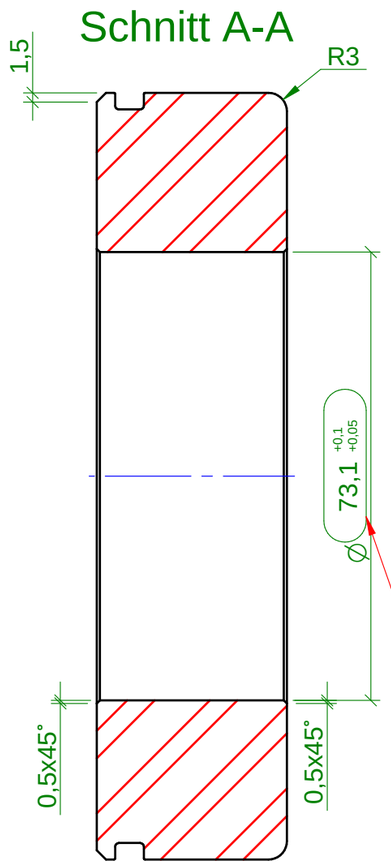

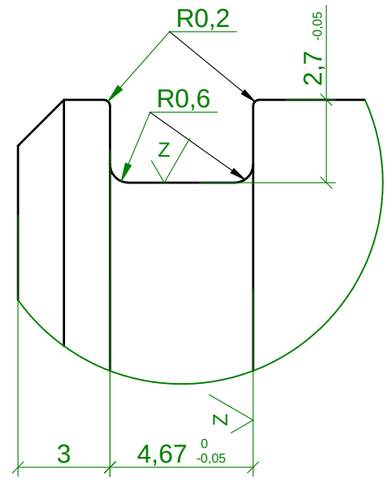

Ø73,1 an Ist-Außendurchmesser
Rohr Ø 73x2,11 anpassen

- Alle Kanten und Ecken gratfrei!
- Alle Teile absolut ölfrei, fettfrei und silikonfrei!

Y

RD 130		31	1.4404	EN 10060
Abmessung/dimension			Material/material	Bemerkung/remark

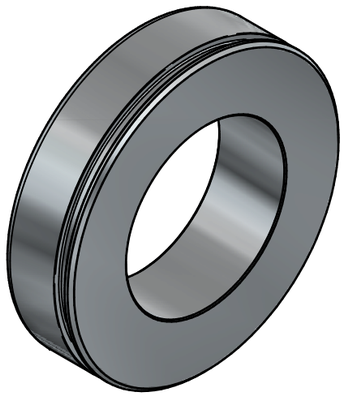

Symbole für die Oberflächenbeschaffenheit	
In der Zeichnung nach DIN ISO 1302	nach DIN 3141 Reihe 2
=	
w = Rz 100	
x = Rz 25	
y = Rz 6,3	
z = Rz 1	

Rev.Nr.	Bearbeiter	Revisionsbeschreibung	Revisionsdatum

Weitergabe sowie Vervielfältigung dieser Unterlage, Verwertung und Mitteilung ihres Inhalts sind nicht gestattet, sowie nicht ausdrücklich zugestanden. Zuwiderhandlungen verpflichten zu Schadenersatz. Alle Rechte für den Fall der Patenterteilung oder Gebrauchsmuster-Eintragung vorbehalten.

Allgemeintoleranzen:
Längen und Winkelmaße/ Form und Lage DIN EN ISO 2768 - mK
Schweißkonstruktionen DIN EN ISO 13920 - BF

Projektion

Oberflächenangabe nach DIN EN ISO 1302

	Datum	Name
Bearb.	09.01.25	Knobloch
Gepr.	09.01.25	Woldrich
Norm		

BENS EDELSTAHL

Maßstab: 1:1
Masse: 2,0 kg
Halbzeug:
Material:

Zeichnungsinhalt:
Rund
Sprühlanze

Dokumentnummer:
BE-SLM-0125-250-0

Blatt 1
1 Bl.

Dateiname: BE-SLM-0125-250-0_RD_Ø130_DIN_EN_10060.dft
Plotdatum: 14.01.2025

A3